EN HOW TO INSTALL ALUMINIUM BEACHFLAGS (ASSEMBLY GUIDE)

DE AUFBAUANLEITUNG FÜR ALU-BEACHFLAGS

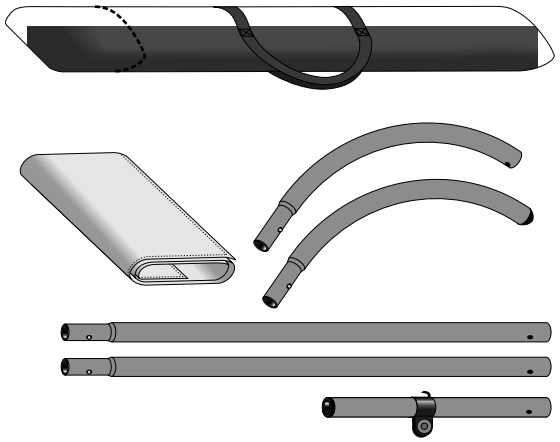

EN
The aluminium beachflag set contains:
- black carry bag
- aluminium pole (5 sections)
- beachflag

DE
Alu-Beachflag-Set besteht aus:
- schwarzer Tragetasche
- Alu-Mast (5 Teile)
- Fahne

1

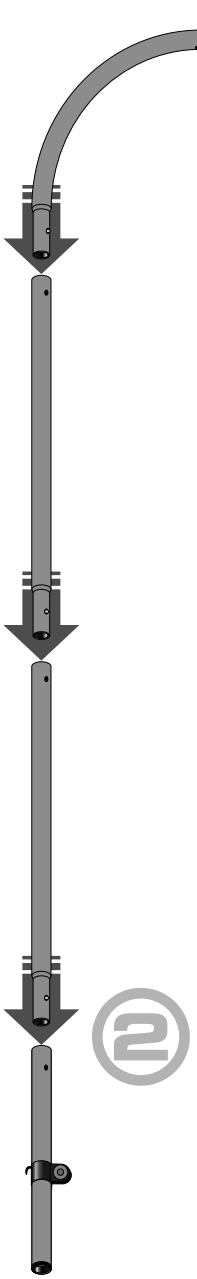

2

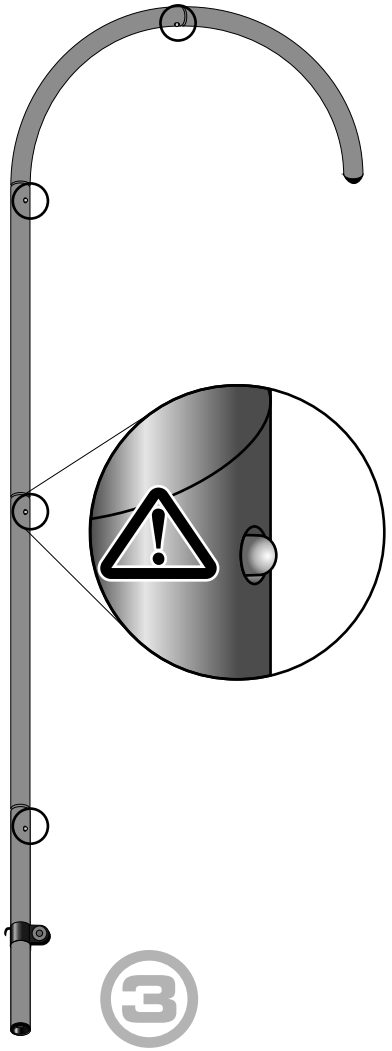

3

4

EN
Ensure the tip of the pole
reached the end of the flag sleeve.

DE
Vergewissern Sie sich bitte,
dass Mastspitze bis Ende des
Fahnenhohlsaumes eingeschoben wurde.