EN HOW TO INSTALL ECO ROLL-UP 120 cm (ASSEMBLY GUIDE)

DE AUFBAUANLEITUNG FÜR ECO ROLL-UP 120 cm

EN The roll-up set contains:
- black carry bag
- cassette with graphics & top clip bar
- three-section pole (2 pcs)

1

DE Roll-up Set besteht aus:
- schwarzer Tragetasche
- Kassette mit gerolltem Druck
- 3-teiligem Mast (2 St.)

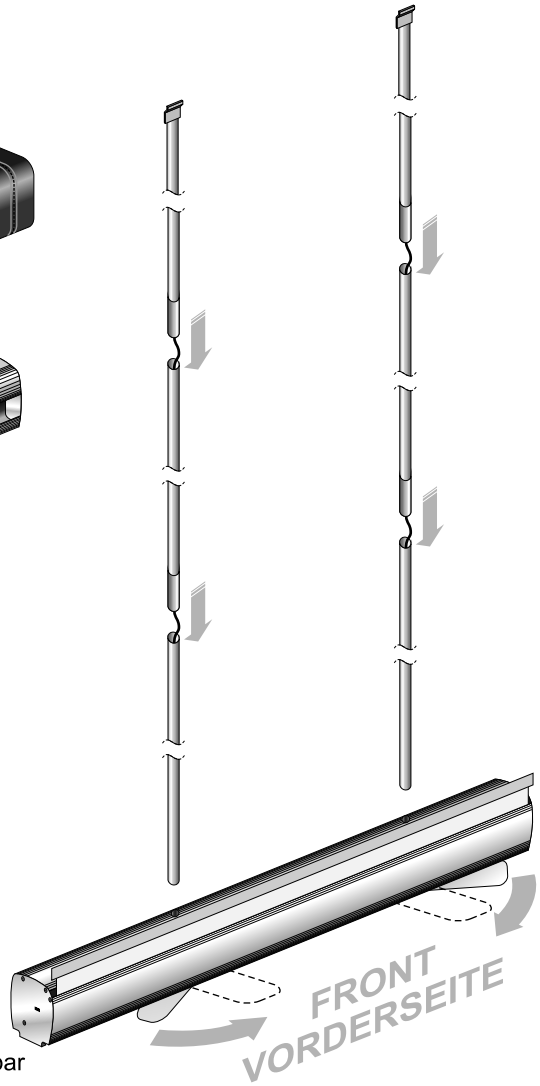

2

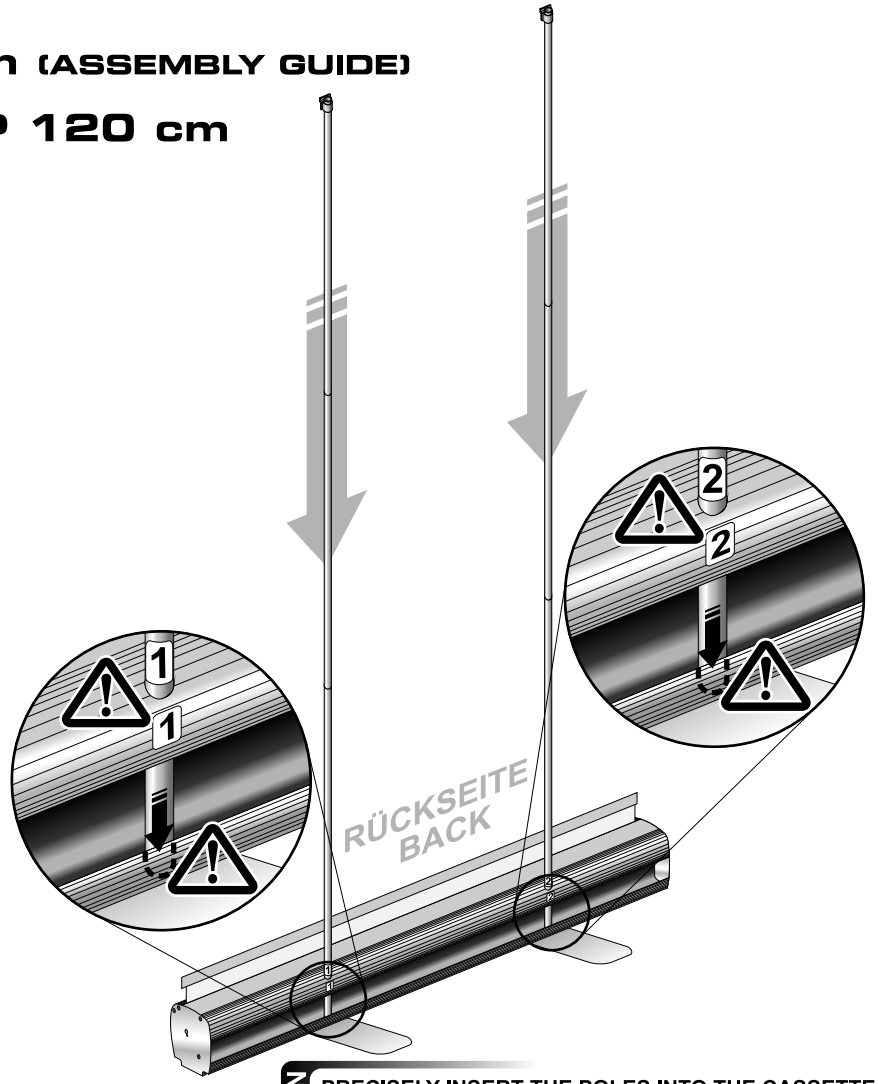

3

EN **PRECISELY INSERT THE POLES INTO THE CASSETTE.**
Make sure each pole reached the end of the cassette and the number on the pole matches the number on the cassette.

⚠ **ATTENTION! DO NOT BEND THE POLE.**
Permanent damage of the cassette or pole may occur if too much force is applied.

DE **STECKEN SIE DEN MAST PRÄZISE IN DIE KASSETTE HINEIN.**
Vergewissern Sie sich, dass die Stange vollständig in die Kassette geschoben wird und dass die vorgegebenen Nummern der Stange zu den Nummern der Kassette passen.

⚠ **ACHTUNG! BITTE DEN MAST NICHT BIEGEN.**
Sollte der Mast mit zu viel Kraft eingesetzt werden, kann dieser oder die Kassette dauerhaft beschädigt werden.

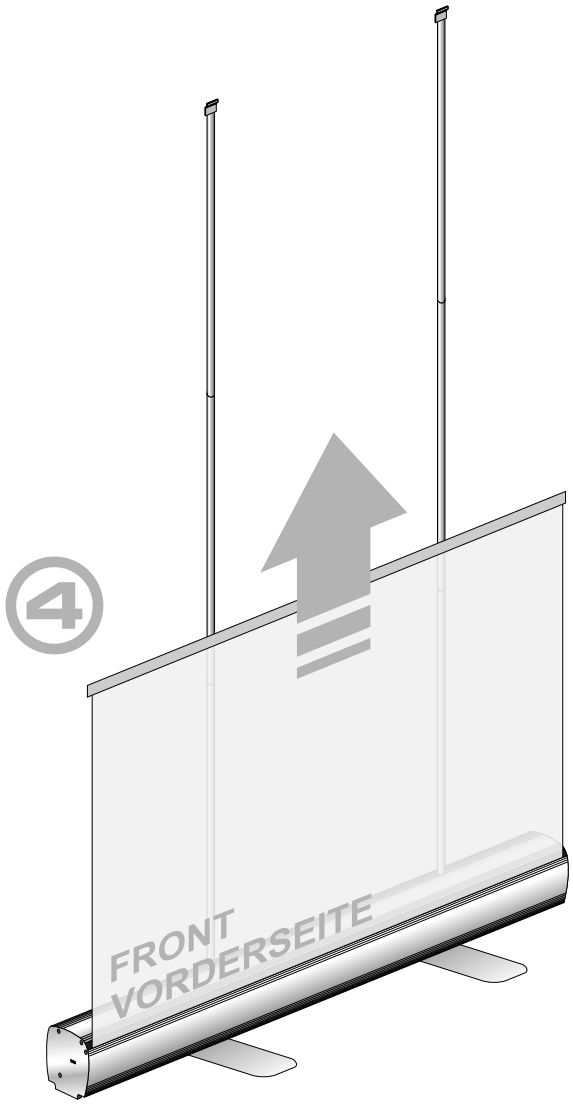

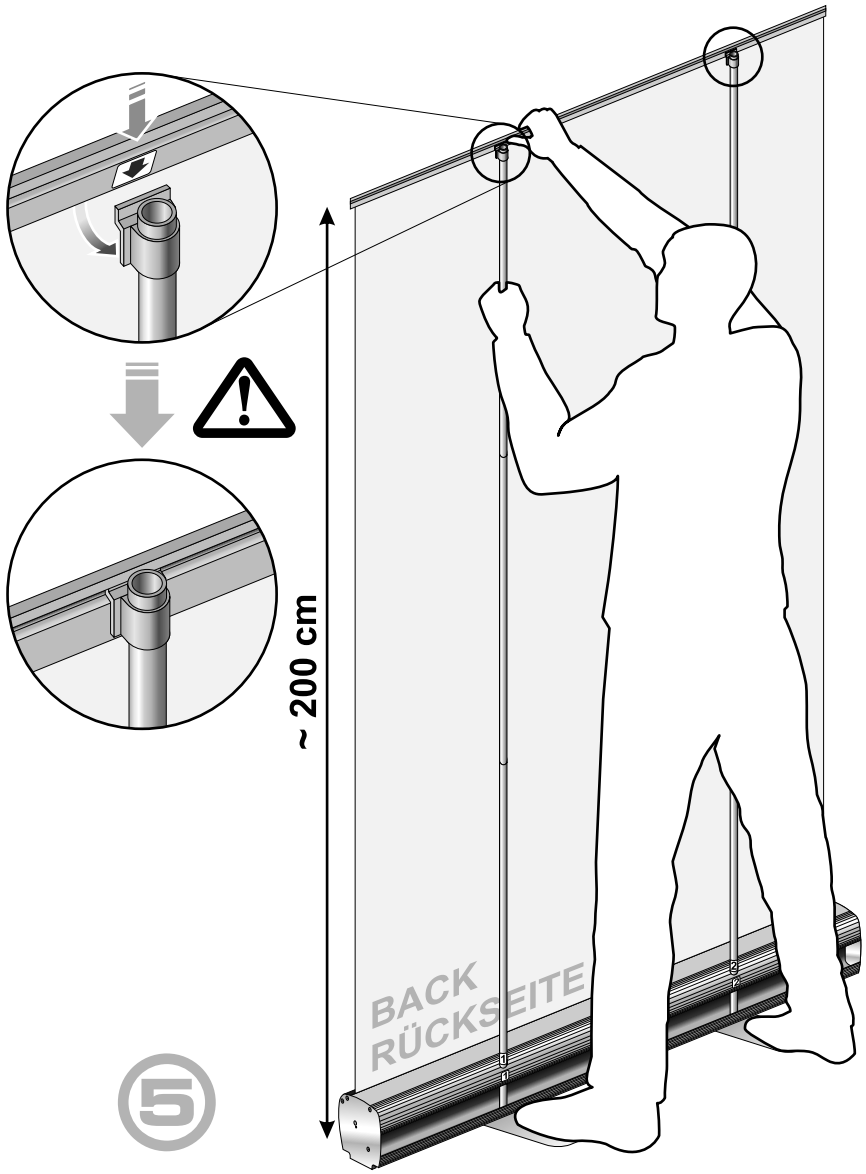

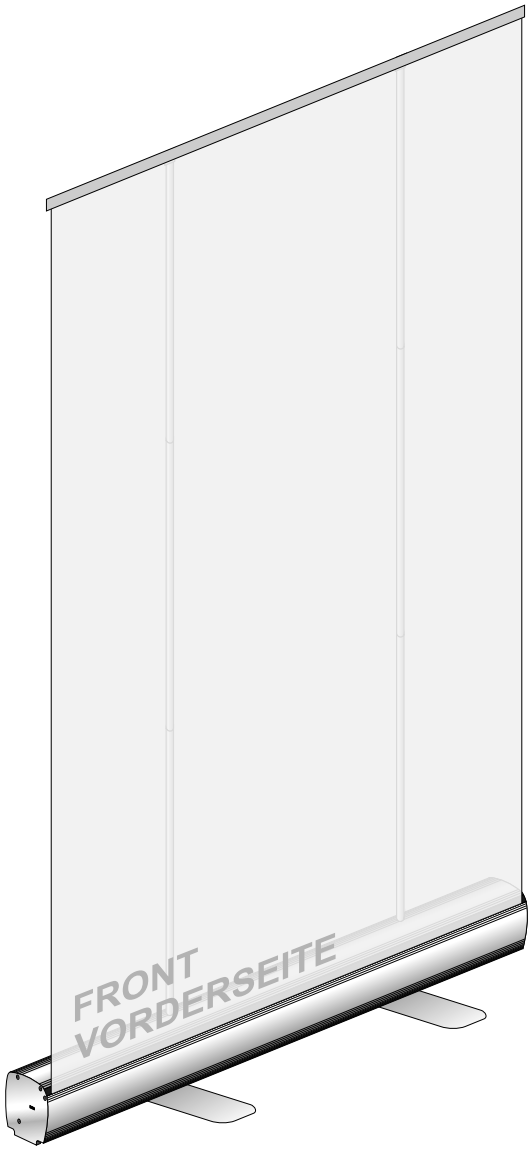

6

EN Carefully and evenly pull the print out of the base.
DO NOT DROP.
It may cause graphics damage.

DE Den Druck vorsichtig und gleichmäßig aus der Kassette ziehen.
WICHTIG: NICHT LOSLASSEN.
Sonst kann der Druck beschädigt werden.

EN Gently mount the plastic hitch in the indicated place (at a correct angle) in order not to break.
ATTENTION! DO NOT BEND THE POLE.
Roll-up may lean forward if the pole has been bent.

DE Das am Mast befindliche Plastikendstück vorsichtig in die dafür vorgesehene Stelle (ist markiert) einsetzen.
BITTE DEN MAST NICHT VERBIEGEN.
Bei verbogenem Mast kann das Roll Up an nach vorne kippen.